Ventilateur de toit

Description

Numéro de commande:	6085A4005
Marque:	SOLIFLEX
Couleur:	RAL 7035
Matériau boîtier:	Acier Inox AISI 316 (V4A)
IP protection (EN 605 29):	IP 54, Type 1, 12
Approbations:	CE, cURus

Donneés techniques

Débit d'air sans entrave IP 54:	630 m³/h
Plage de température de fonctionnement:	-10°C - 55°C
Pression statique:	360 Pa
Montage:	montés sur toit
Dimensions A x B x C (D+E):	147 x 457 x 457 mm
Poids:	6.4 kg
Dimensions de découpe:	291 x 291 mm
Tension nominale - fréquence:	230 V ~ 50/60 Hz
Courant nominal:	0.38 / 0.49 A
Consommation de courant:	88 / 116 W
Degré de séparation IP 54:	85% - DIN 24185
Classification du filtre (ISO 16890):	G3 (Aluminium optional)
Niveau sonore:	70 dB(A)
Connexion:	Connecteur enfichable à 4 broches

Veuillez cliquer sur les graphiques afin de les télécharger.
Plus de dessins CAD sont à disposition sous Téléchargements produit.
> Aperçu groupe de produits SOLIVENT PRO - Ventilateurs à filtre

Graphique de performance:

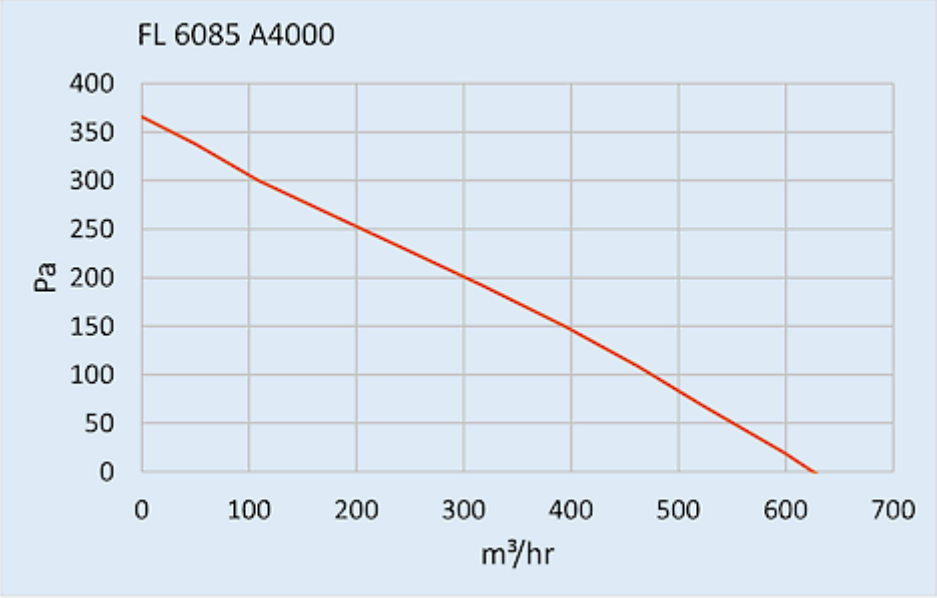

click image to enlarge

Dimensions de découpe:

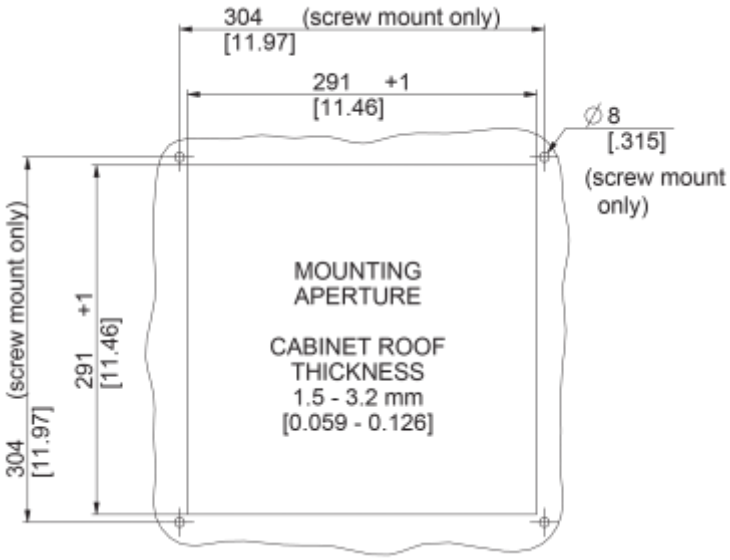

click image to enlarge

Informations de commande

Numéro de tarif douanier	84145915
Code EAN	5350604100893